Руководство по эксплуатации

Блок управления четырьмя приводами на 230В animeo IB+ 4 AC MoCo WM AP (4 AC MoCo DRM-REG)

Версия для настенного монтажа

Версия для установки на 35 мм монтажную рейку

ref : 1860049

ref : 1860081

©2003, SOMFY SAS. All rights reserved. Réf.5007651A - 22/09/03

SOMFY

Перед установкой ознакомьтесь с данным руководством по эксплуатации. Игнорирование рекомендаций данного руководства влечет за собой отказ от каких-либо гарантий со стороны Somfy. Производитель не несет ответственности за изменения норм и стандартов, внесенные после публикации данного руководства.

Символы, используемые в руководстве.

Назначение клавиш устройств управления

ВВЕРХ

СТОП

ВНИЗ

Время удержания клавиш устройств управления

2 s
5 s
7 s
Время непрерывного удержания клавиш

0,5 s **Короткое нажатие клавиш**

Параметры настройки

Положение полотна при настройке

Нижнее конечное положение

Верхнее конечное положение

Остановка в необходимом положении

Короткое движение вверх-вниз

Промежуточное положение

Движение вверх

Движение вниз

Содержание

1 Подготовка к монтажу устройства

2 Проводка

3 Проверка направления движения полотна

4 ID—номер

5 Рабочие функции клавиш управления

6 Эргономия выключателя

7 Диагностика устройства

1 Выбор оптимального местоположения устройства

Версия для настенного монтажа

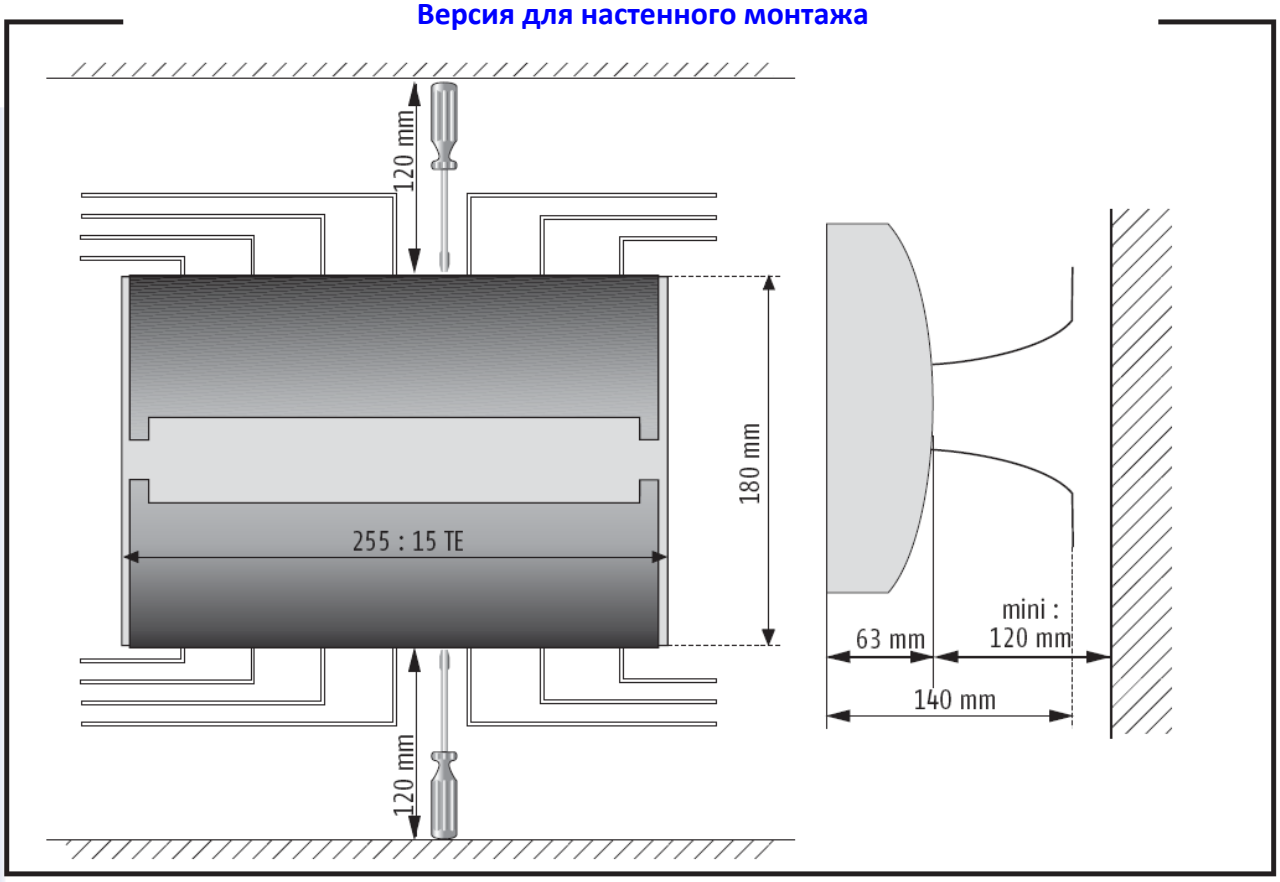

Версия для установки на 35 мм монтажную шину

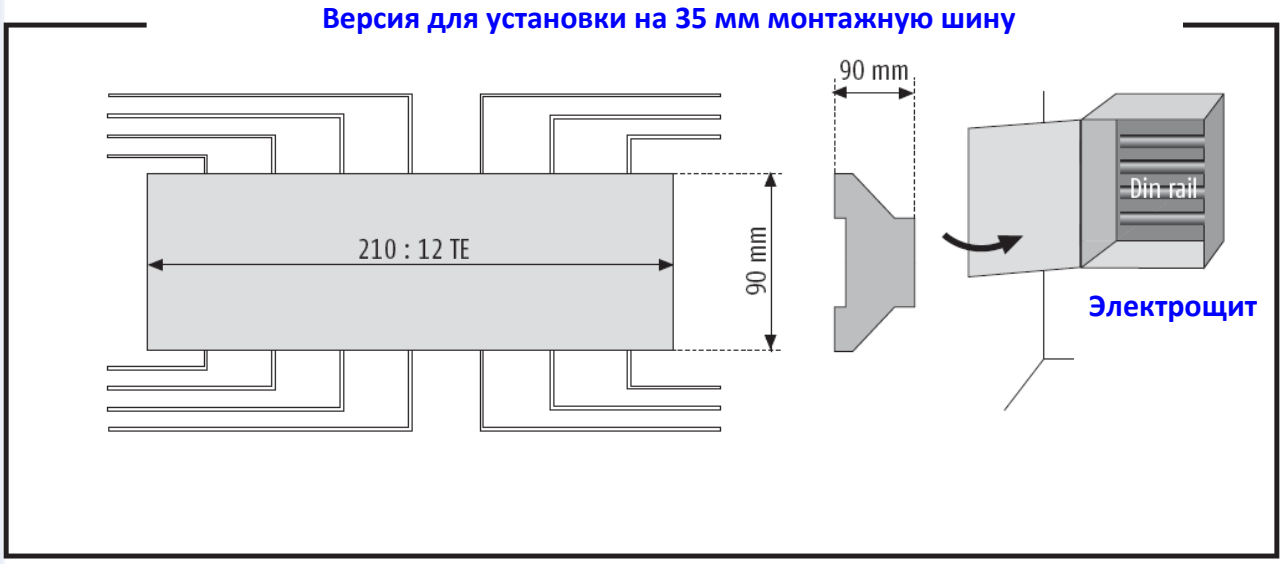

Разметка межцентровых расстояний для крепежных винтов для настенного монтажа версии WM

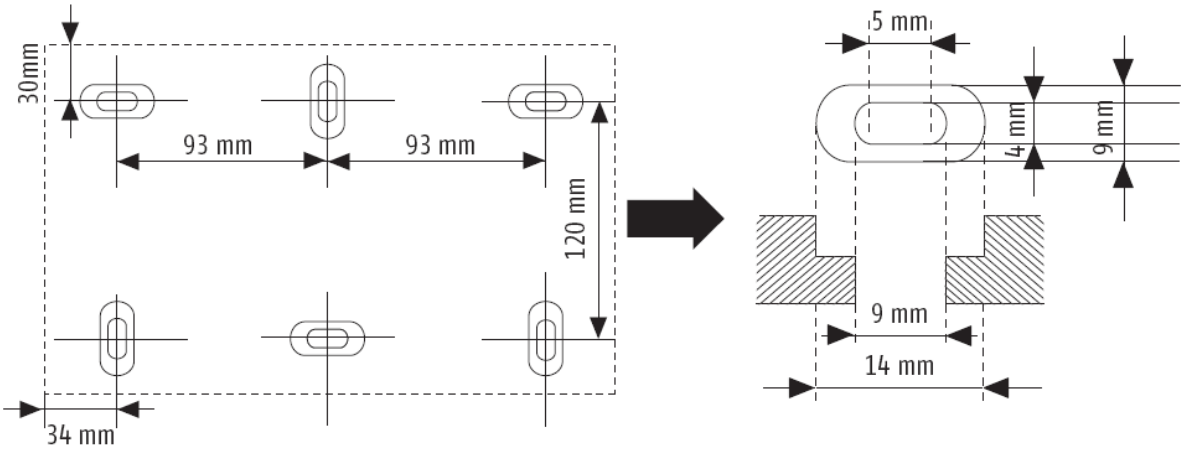

Подготовка крепежных отверстий

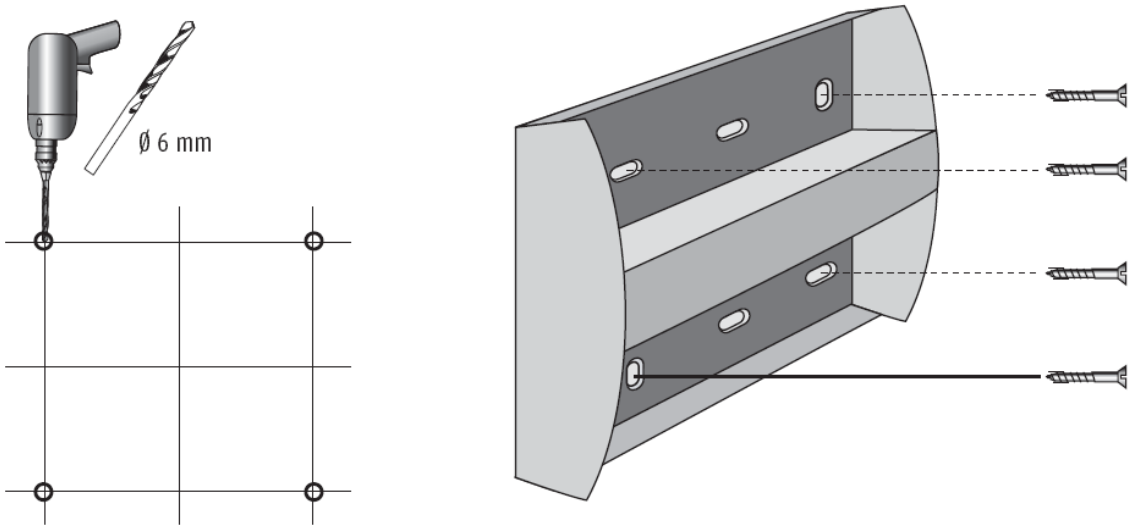

Установка MoCo на 35 мм монтажную шину

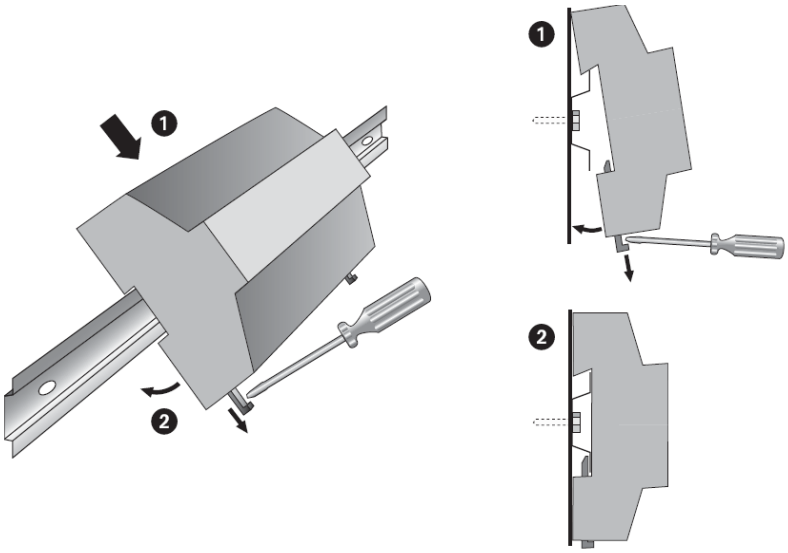

Подготовка и разделка кабелей для подключения

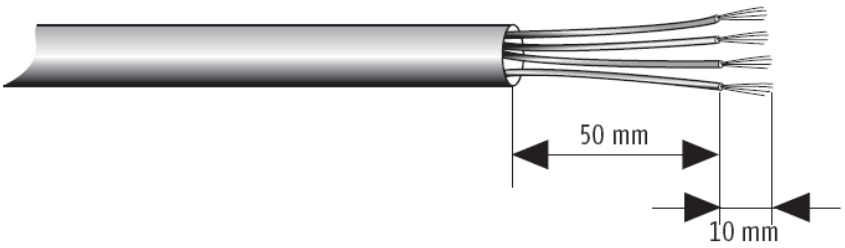

Фиксация кабелей стяжными хомутами на корпусе (для версии WM)

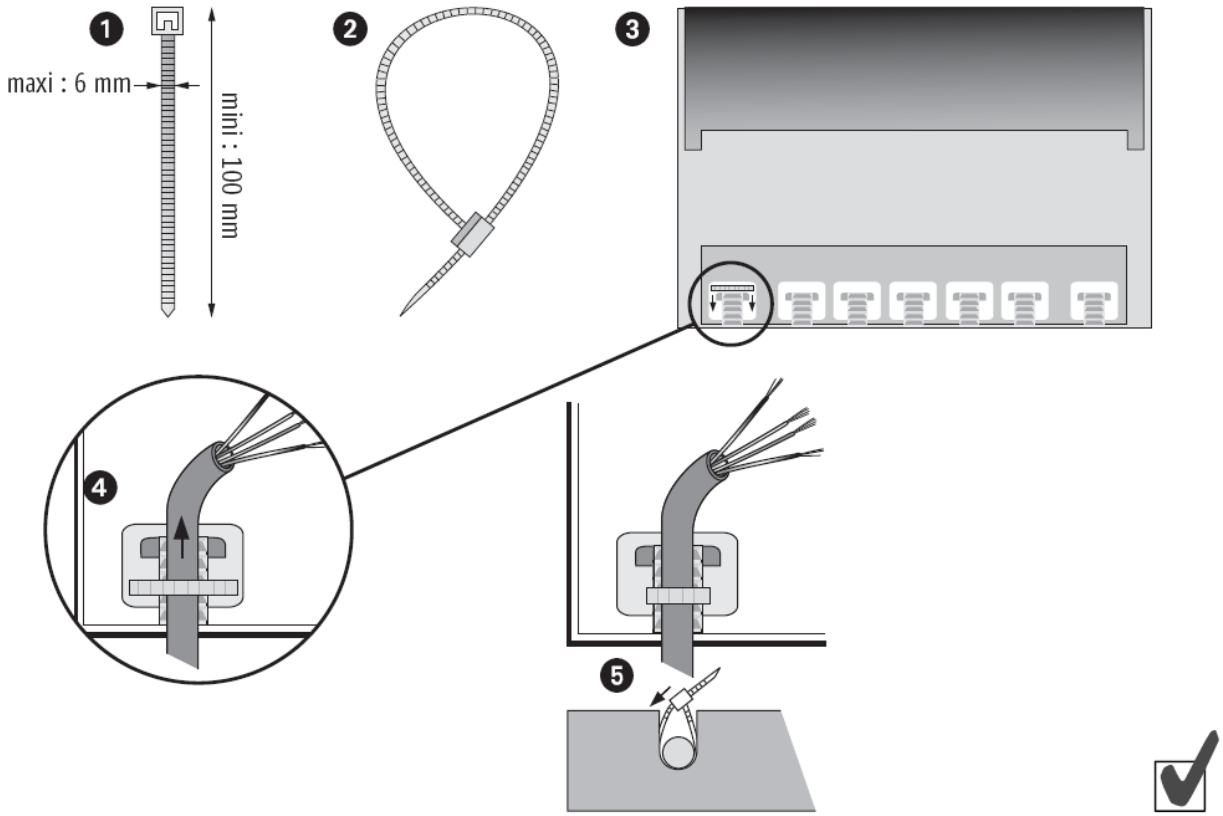

2 Подключение электропитания и других устройств

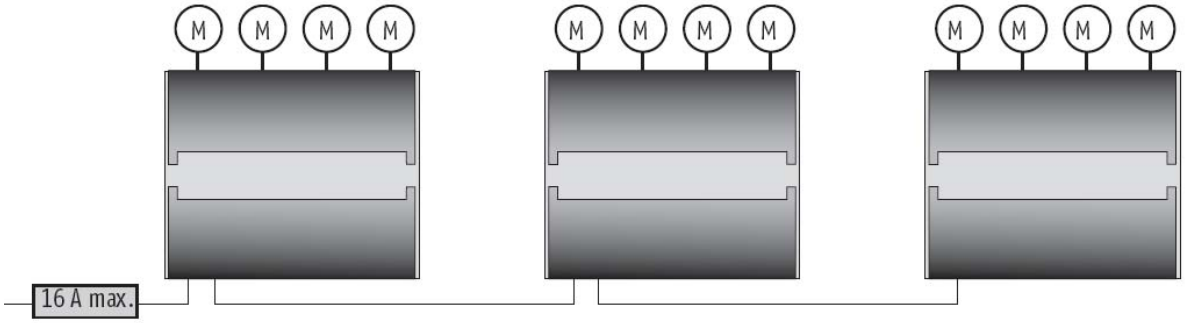

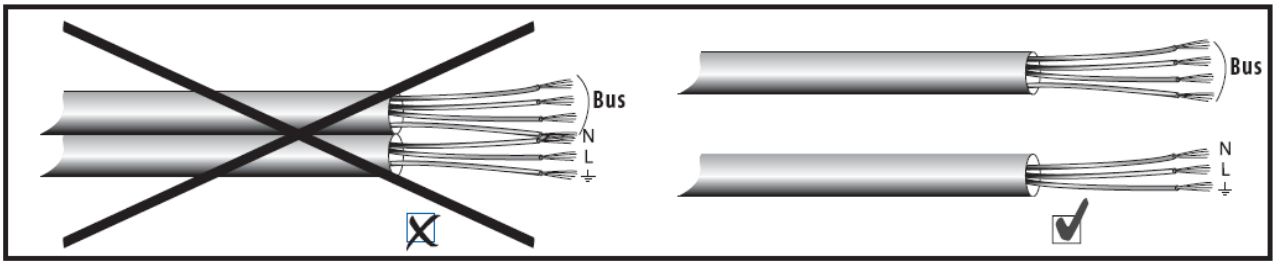

	Соединение с...	Кабель	Витые пары	Максимальная длина проводки
A	Приводами	Мин.: 4x1,5 мм/16 AWG- Макс.: 4x2,5мм/13 AWG	-	150 м
B	С Блоком расширения MoCo Extension Box	Мин.: 2x0,6 мм/19 AWG- Макс.: 2x2,5мм/13 AWG	Обязательно	50 м
C	Выключатели	Мин.: 3x0,6 мм/19 AWG- Макс.: 3x2,5мм/13 AWG	Рекомендуется	100 м
D	IB+ шина: вход/ выход	Мин.: 4x0,6 мм/19 AWG- Макс.: 4x1,5мм/16 AWG	Рекомендуется	1000 м

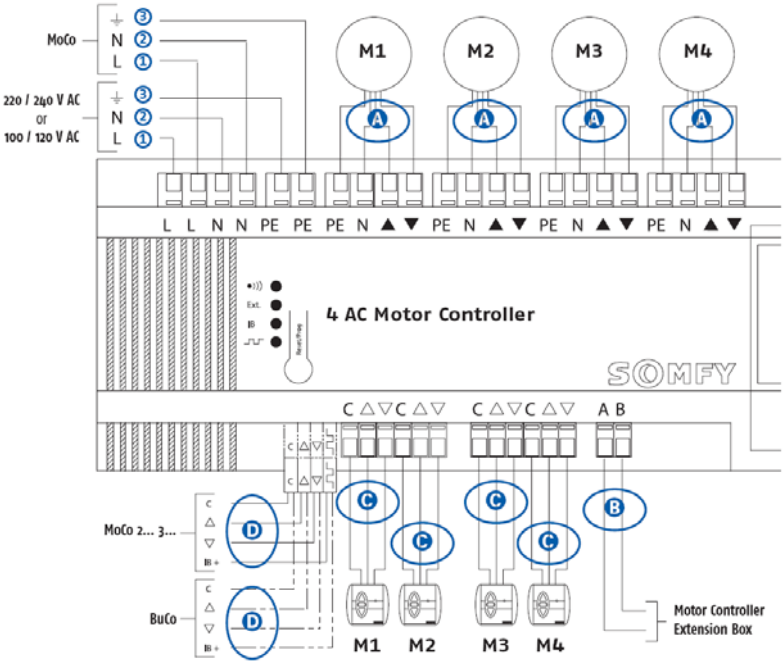

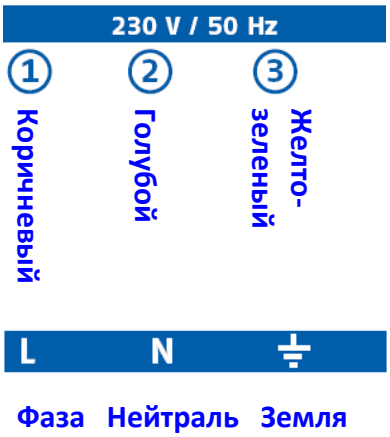

Локальное (индивидуальное) управление

Пример индивидуального управления для 2-х приводов

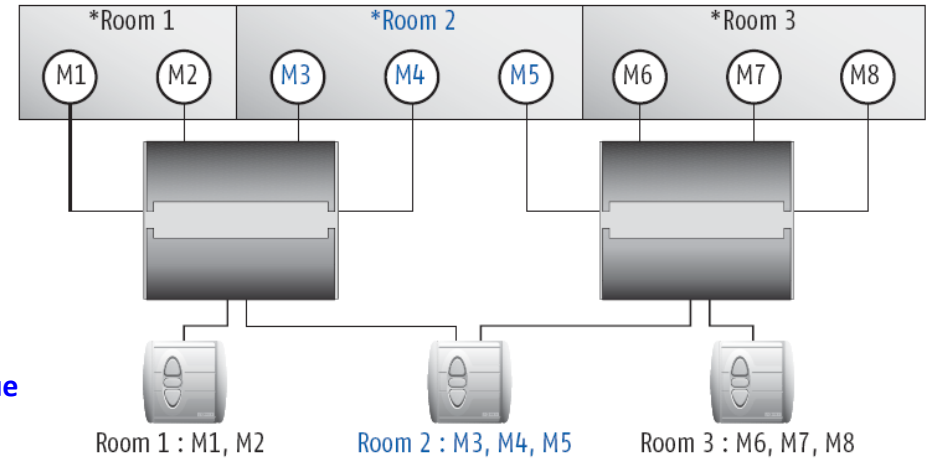

*** Room— помещение**

Порядок подключения кабелей к разъемам контроллера

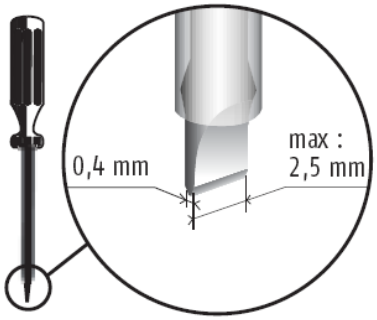

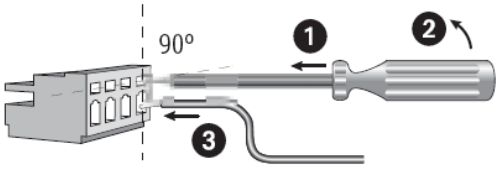

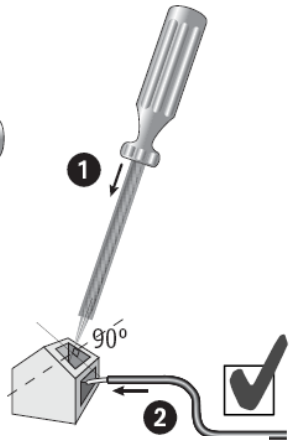

Рекомендуемые выключатели

Inteo Centralis IB

или

Двухклавишный импульсный выключатель

3 Проверка направления движения полотна конструкции

A Подключить питание

B IB+

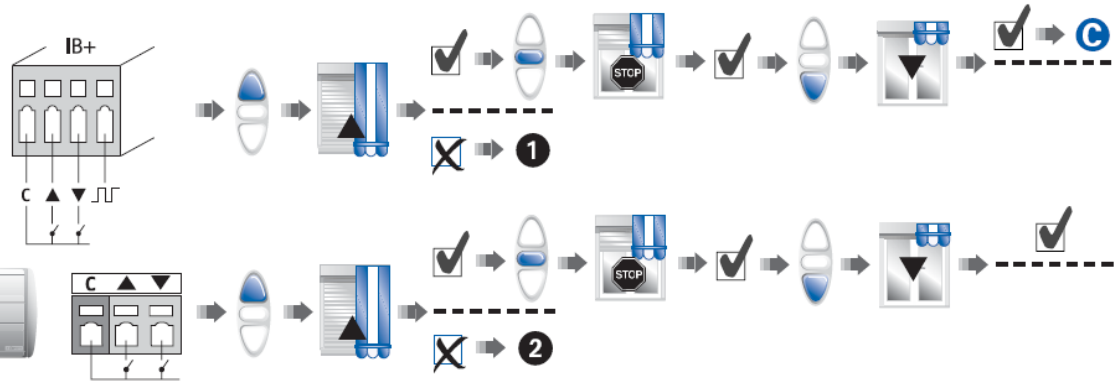

1 Необходимо поменять местами провода подключения приводов коричневого и черного цвета (вверх и вниз)

2 Необходимо поменять местами провода подключения вверх—вниз на разъеме подключения выключателя к контроллеру

4 Присвоение ID—номера

После установки контроллера, используя отрывной стикер с уникальный ID—номером, присвоить его в Технической Документации каждому контроллеру индивидуально, для единого определения подключенных к нему приводов и устройств

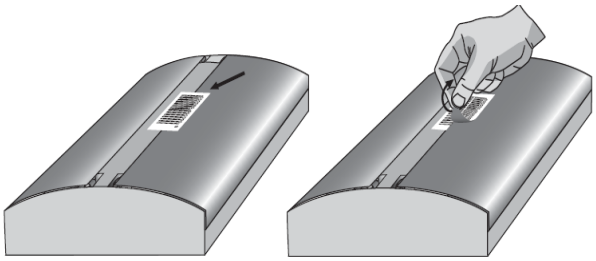

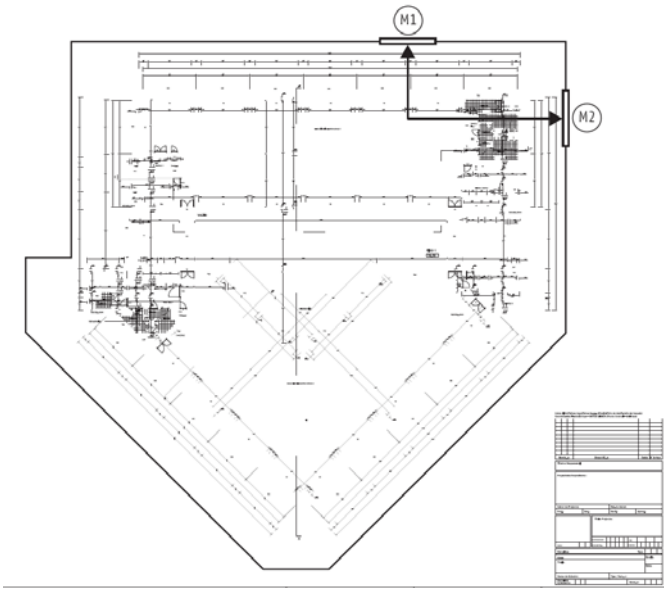

5 Функциональные возможности клавиши управления контроллера

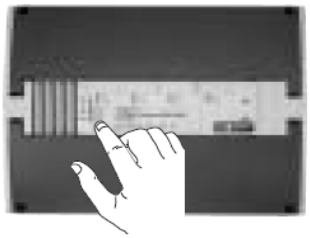

START

Получение информации о текущей конфигура-ции

< 2 s

Вход в настройку дистанционного управления

2 s < < 10 s

Зеленый цвет LED

Конец настройки дистанционного управления

< 2 s

Изменение эргономики управления в зависимости от типа конструкции

2 s < < 10 s

Цвет LED	Текущий режим
Желтый	Рулонная штора
Оранжевый	Жалюзи/европейская эргономика управления
Красный	Жалюзи/американская эргономика управления

Выбор режима

< 2 s

Сброс всех настроек

>10 s

Выход из настройки дистанционного управления без изменений

2 s < < 10 s

Сохранение выбранного режима

2 s < < 10 s

Зеленый и оранжевый LED одновременно мигают 3 раза

Цвет / свечение LED	Постоянно	Мигание
Зеленый	Обнаружено дистанционное управление	Дистанционного управления нет
Желтый	Рулонная штора с запрограммированным временем подъема и опускания полотна	Рулонная штора без запрограммированного времени подъема и опускания полотна
Оранжевый	Жалюзи/европейская эргономика управления с запрограммированными временем подъема и поворота ламелей	Жалюзи/европейская эргономика управления без запрограммированного времени подъема и поворота ламелей
Красный	Жалюзи/американская эргономика управления с запрограммированными временем подъема и поворота ламелей	Жалюзи/американская эргономика управления без запрограммированным временем подъема и поворота ламелей

START START START START START

Установка необходимой скорости движения и поворота ламелей

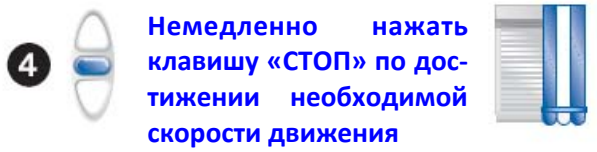

Немедленно нажать клавишу «СТОП» по достижении необходимой скорости движения

Аналогично установите скорость поворота ламелей

Время подъема и поворота ламелей запрограммировано

Запись (удаление) промежуточной позиции (I.P.)

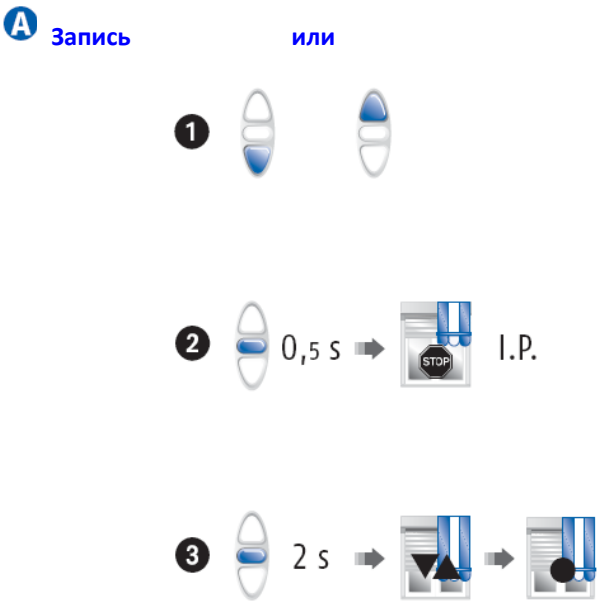

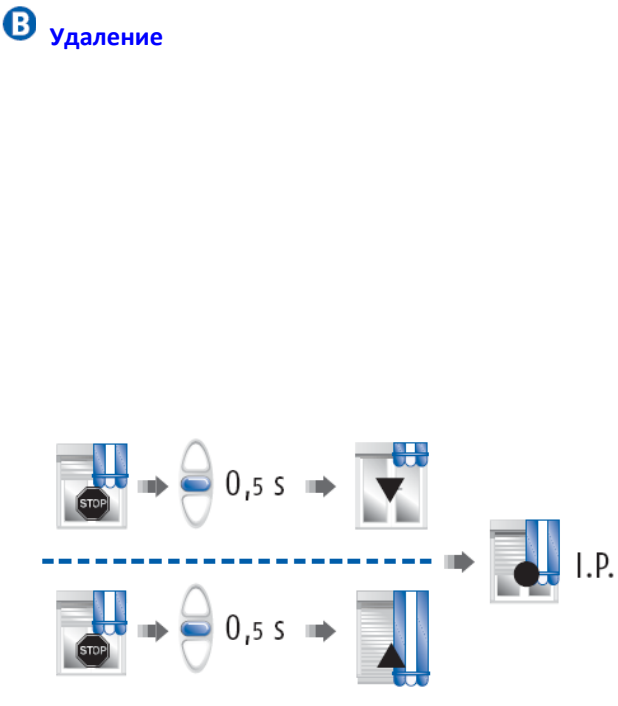

Значение сигналов LED в ходе эксплуатации устройства

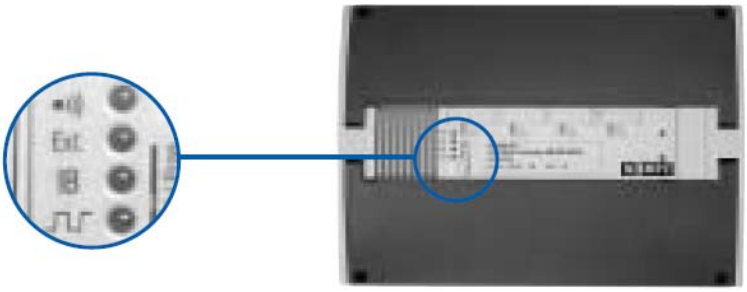

Прием команды от дистанционного управления

Ext. **Коммутация с дополнительными устройствами**

IB **Получение команды по 3-х проводной шине IB**

Получение команды по 4-х проводной шине IB+

Если не работает привод необходимо проверить:

- **Правильность подключения контроллера и устройств управления (см. п.2).**
- **Наличие питания контроллера проверяется коротким нажатием на клавишу Reset/prog (выключатель). Светодиод LED должен мигать. При отсутствии сигнала - проверить электропитание на электрощите.**
- **Проверить исправность предохранителей на каждый привод (тип F3.15AH) и дополнительного общего предохранителя.**
- **Вернуться к п.3 (проверка направления движения привода).**

Технические характеристики

Характеристика	Значение
Рабочее напряжение	220-240 V AC, 50-60 Hz
Номинальный ток	4x3,15 A
Степень защиты	IP 20
Рабочая температура	От 0°C до 45°C
Сертификация	ГОСТ-Р